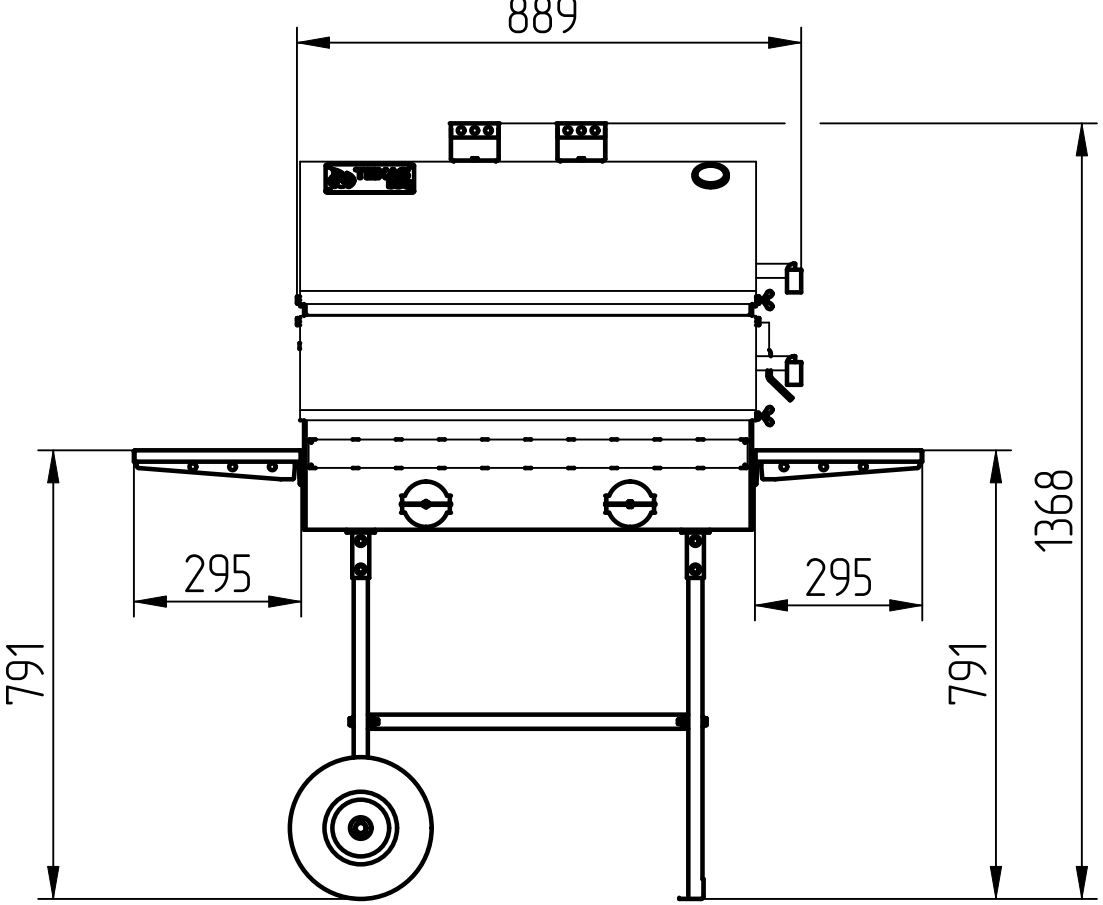
889
295
295
791
791
1368

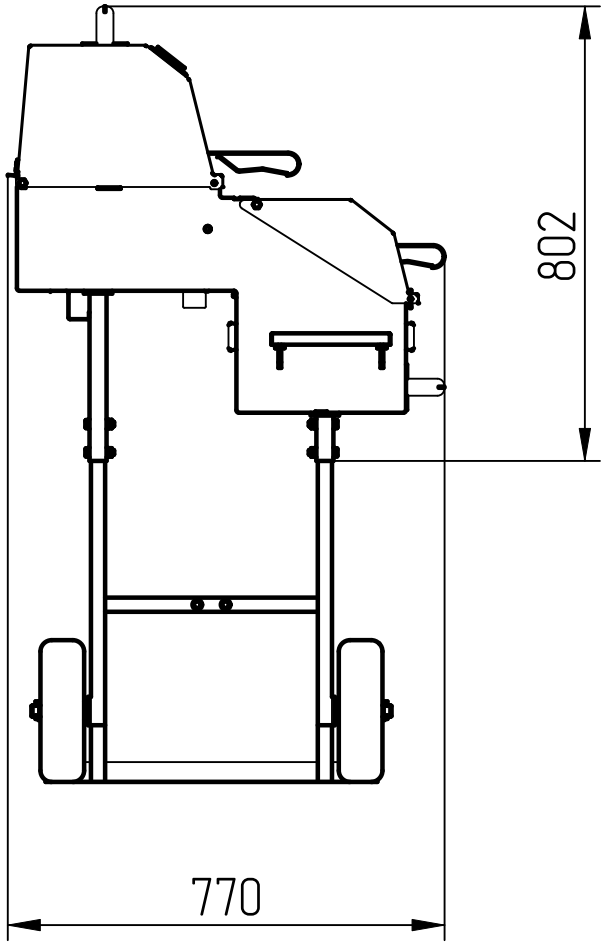
802
770

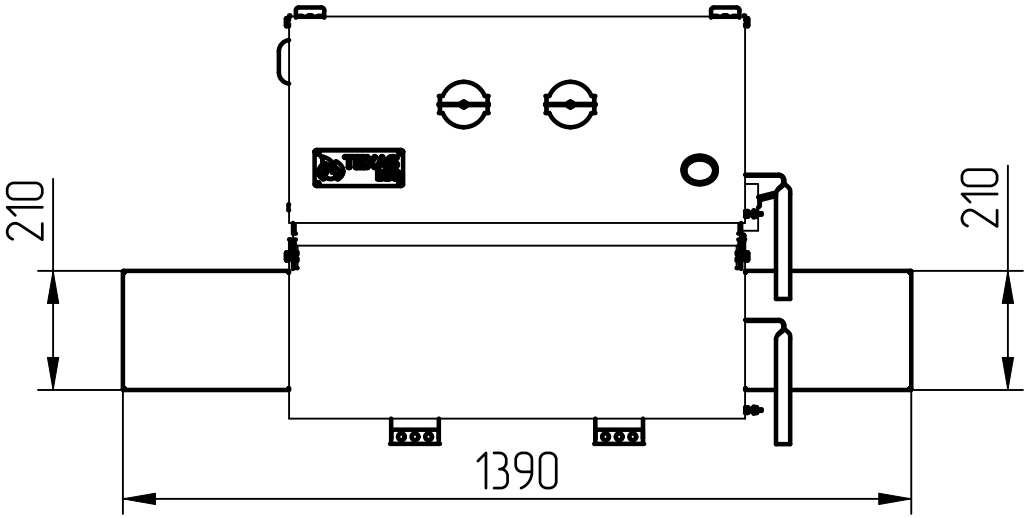
210
210
1390